Gebruiksaanwijzing

British Berkefeld RVS Zwaartekrachtfilter

Volg deze eenvoudige instructies zodat uw filter u jarenlang van schoon, veilig drinkwater zal voorzien.

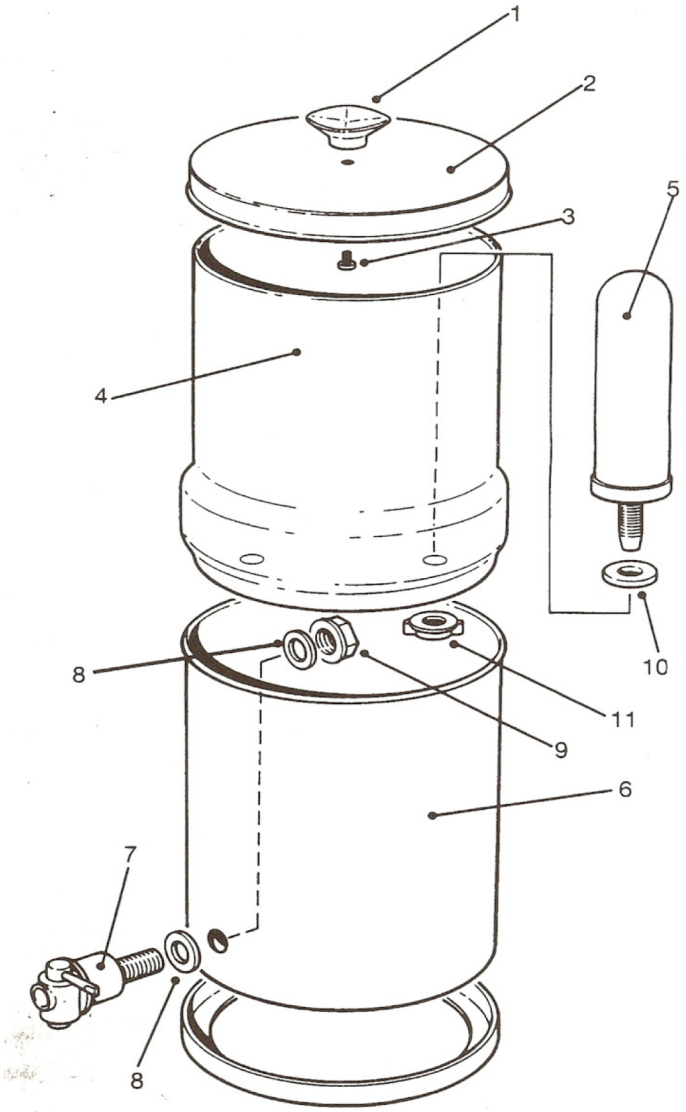

Assemblage instructies

1. Maximale hygiëne is belangrijk. Was daarom eerst goed uw handen.
2. Neem de behuizing en de filterelementen uit de verpakking, en controleer dat u alle onderdelen heeft.
3. Schroef de knop (1) vast aan het deksel (2) door het boutje (3) door het gat in het deksel te steken en deze voorzichtig met de hand licht aan te draaien.
4. Plaats de zwarte verzegeling (10) over het draadeinde van het filterelement (5).
5. Steek het draadeinde van het filterelement (5) door één van de gaten in de bovenste kamer (4).
6. Zet het element aan de buitenzijde vast met de vleugelmoer (11) en draai deze stevig aan.
7. Plaats één witte verzegeling (8) op het draadeinde van het kraantje (7).
8. Steek het draadeinde door het gat in het onderste reservoir van de filter (6).
9. Plaats de tweede witte verzegeling (8) aan de binnenzijde van de behuizing op het draadeinde van het kraantje schroef deze vast met de bijgeleverde moer(9).

Belangrijk:
Om een goede afsluiting van het kraantje te verkrijgen, schroeft u eerst de moer vast terwijl u het kraantje vasthoudt. **Vervolgens houdt u de moer stevig vast en draait u het kraantje zelf minimaal 1 kwartslag verder vast.** Zorg ervoor dat het kraantje daarna rechtop staat en niet meer bewogen hoeft te worden. **Controleer** nu dat de witte verzegeling aan de buitenzijde goed strak vastzit en goed aansluit aan de behuizing.

10. Plaats de bovenste kamer (4) op het onderste reservoir (6) en plaats het deksel bovenop. De British Berkefeld is nu klaar voor gebruik.

Bediening

1. Zorg ervoor dat het kraantje (7) dicht staat en vul de bovenste kamer (4) met water. De filter werkt nu vanzelf.
2. Wij adviseren u om de eerste voorraad gefiltreerd water weg te gooien, aangezien het kleine stofdeeltjes kan bevatten die tijdens de productie zijn achtergebleven in de filterelementen.

Onderhoud

Nadat de British Berkefeld is opgebouwd zoals hierboven beschreven, is regelmatige schoonmaak van de filterelementen het enige noodzakelijke onderhoud. Wanneer u merkt dat de doorstroming van de filters minder is geworden, kunt de de filterelementen als volgt schoonmaken, draag hierbij huishoud-handschoenen:
1. Verwijder de element(en) (5) uit de bovenste kamer (4) door de vleugelmoer (11) los te schroeven.
2. Houd het element onder stromend water of in een kom met water en maak schoon met een stijve borstel of schuursponsje. Borstel altijd van het draadeind af naar beneden. **Gebruik nooit zeep of afwasmiddel**.
De filterelementen zijn zelf-steriliserend en hoeven daarom niet uitgekookt te worden.
3. Plaats daarna de filterelementen weer terug in de behuizing.

Belangrijk: Filterelementen (5) dienen elke 6 maanden te worden vernieuwd.